MAC.Exn.011

ML011 - (Código raiz)

Zona 2
21 e 22

Potência	Tensão	Fluxo Luminoso
2x18W	90-240Vca/Vcc 127-220Vca/Vcc	2857,11
2X36W		4434,39

Peso (Kg)				
Potência	Sem Emergência		Com Emergência	
	AI / AC	AL	AI / AC	AL
2X18W	3,8	3,26	3,8	3,26
2X36W	7,4	6,51	7,4	6,51

MARCAÇÃO	
Gases	Ex nR IIC T* Gc Ex ec IIC T* Gc
Pó	Ex tb IIIC T85°C Db
Classe de Temperatura	T5/T100°C T4/T135°C
Grau de proteção (IP)	IP66/IP67 IP66W/IP67W
Zonas	2, 21 e 22
Temperatura de Operação	-20°C ≤ Ta ≤ +50°C
Certificado	TÜV 12.2169

Descrição do produto

Luminária metálica de respiração restrita para lâmpadas fluorescentes, com ou sem sistema de emergência;

Corpo: Aço carbono, aço inox ou alumínio copper free;
Cor: Branca. Outras sob consulta;
Difusor: Policarbonato de alta resistência mecânica com proteção a raios UV;
Refletora: Branco;
Lâmpada: Fluorescente tubular;
Reator: Eletrônico (circuito independente);
Proteção: Contra curto circuito, sobretemperatura, sobretensão, subtensão, sobrecorrente;
Fator de Potência: > 0,95;
Frequência: 50/60Hz;
Bateria: Autonomia: mínimo 1:30 horas. Atendendo a norma NBR 10.898:2013;
Entrada: Por prensa cabo (Ver Tabela);
Terminais: Para cabos de até 4mm²;
Aterramento externo: Disponível;
Impacto: IK08;
Vida útil: ≥ 60000 horas;
Garantia: 5 anos;
Normas técnicas: ABNT NBR IEC 60079-0/1/5/7/18/31,
ABNT NBR IEC 60529;
Nota: Outras tensões sob consulta.

Sobressalentes	
Código	Item
MBATCJPN45125A	CJ Bateria 18W
MBATCJPN45128A	CJ Bateria 36W
ML010DIF2PO	CJ Difusor 18W
ML010DIF4PO	CJ Difusor 36W
MRE003N221	Reator 2x18W
MRE003N129	Reator 1x18W
MRE003N241	Reator 2x36W
MRE003N149	Reator 1x36W
ML010CJDIV007C	Fecho Carbono
ML010CJDIV007I	Fecho Inox
ML010CJDIV31C	CJ do Fecho 18W Carbono
ML010CJDIV60C	CJ do Fecho 36W Carbono
ML010CJDIV31C	CJ do Fecho 18W Inox
ML010CJDIV60C	CJ do Fecho 36W Inox
MLAVFCJ0055	Inversor
MMC777MODC	Microchave dupla
MMC77MOMC	Microchave mono
MPOAVEVMPL	Soquete esq. c/ fio vermelho
MPOAVEAZPL	Soquete esq. c/ fio azul
MPOAVDVMPL	Soquete dir. c/ fio vermelho
MPOAVDAZPL	Soquete dir c/ fio azul
ML010DIF2PO	Vedação 18W
ML010DIF4PO	Vedação 36W

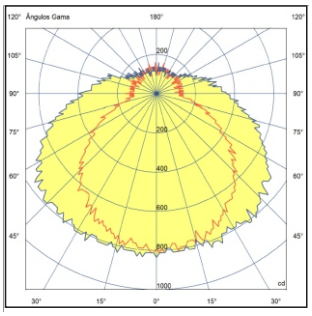

Suporte Simples (SP)

Suporte Teto Parede Angular (TA)

Suporte Z (ZZ)

Emergência

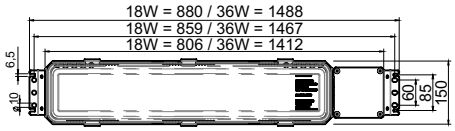

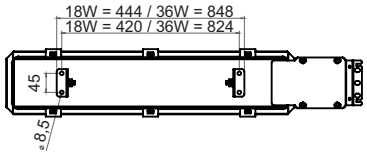

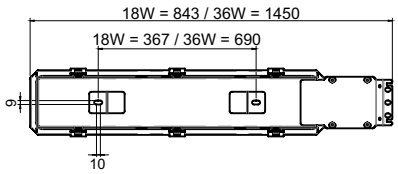

Normal

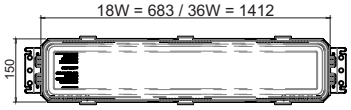

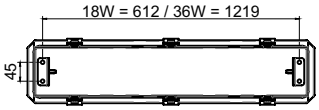

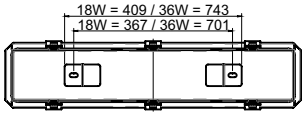

MAC.Exn.011

ML011 - (Código raiz)

Zona 2
21 e 22

Suporte Simples (SP)

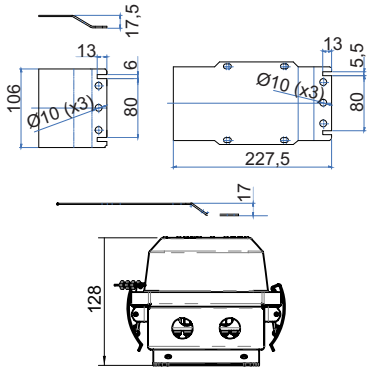

Suporte Z (ZZ)

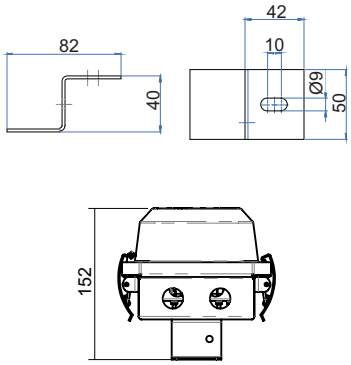

Suporte Teto parede Angular (TA)

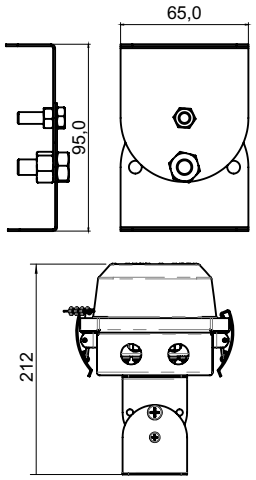

PRENSA CABOS E/OU TAMPÕES			ALUMÍNIO	LATÃO NIQUELADO	AÇO INOX	POLIAMIDA
MODELO	ROSCA	RANGE				
PRENSA CABO A2F 148	M20P	3,5-11,5	02A	02L	02I	N/A
	M20G	8,0-16,0	03A	03L	03I	
	M25P	8,0-16,0	04A	04L	04I	
	M25	13,0-20,0	05A	05L	05I	
PRENSA CABO E1F 147	M20P	8,0-11,5/12,9-15,8	07A	07L	07I	
	M20G	11,0-13,5/15,5-20,8	08A	08L	08I	
	M25	13,0-19,5/20,3-27,2	09A	09L	09I	
PRENSA CABO E1F 160	M20P	6,0-12,0/9,5-16,0	10A	10L	10I	
	M20G	8,0-14,0/12,5-21,0	11A	11L	11I	
	M25	10,5-19,5/15,5-25,0	12A	12L	12I	
	M25P	8,0-14,0/12,5-21,0	13A	13L	13I	
PRENSA CABO A2 159	M20P	6,0-12,0	N/A			15P
	M20G	10,0-14,0				16P
	M25	6,0-14,0				17P
	M25G	14,0-18,0				18P
TAMPÃO 158	M20	N/A	20A	20L	20I	20P
	M25		21A	21L	21I	21P

Suporte Abraçadeira Tubular

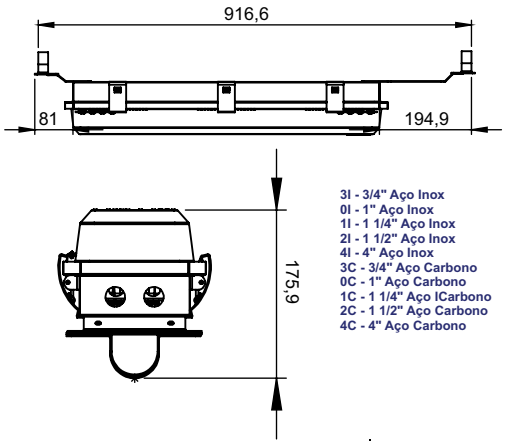

3I - 3/4" Aço Inox
0I - 1" Aço Inox
1I - 1 1/4" Aço Inox
2I - 1 1/2" Aço Inox
4I - 4" Aço Inox
3C - 3/4" Aço Carbono
0C - 1" Aço Carbono
1C - 1 1/4" Aço ICarbono
2C - 1 1/2" Aço Carbono
4C - 4" Aço Carbono

Código raiz Maccomevap

Quant. de Reatores
0- Sem reator
1- 01 reator
2- 02 reatores[4]

Potência
22 - 2x18W
24 - 2x36W

Material
I- Aço Inox
A- Alumínio
C- Aço carbono

ML011	F	1	22	9S	S	I	SP	+	04A	04A	21P	21P
									A	B	C	D

Tensão
9S - 90~240 Vca/Vcc
3N - 90~240 Vca/Vcc (Emerg. ON-ON)
3F - 90~240 Vca/Vcc (Emerg. OFF-ON)
CN - 90~240 Vca/Vcc (Emerg. ON-ON) } Auto teste
CF - 90~240 Vca/Vcc (Emerg. OFF-ON) } Auto teste
ES - 2(reatores) 90~240Vca[4]

Versão
S- Sem emergência
N- Emergência ON -ON[13]
F- Emergência OFF -ON[23]

Suporte
De acordo com desenhos acima
Ex: SP- Suporte simples

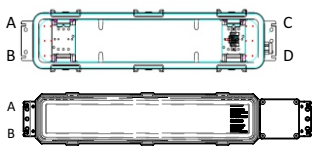

*** Outras conexões sob consulta**

1 Sistema de emergência ON/ON - Luminária permanece "LIGADA" e continua ligada na falta de energia.

2 Sistema de emergência OFF/ON - Luminária permanece "DESLIGADA" e liga na falta de energia.

3 - OFF/ON - 18W/36W - Acendem 2 módulos com potência total de 7W/10W.

4 - Dois drivers. Apenas sem emergência.