MAC.Exe.019

MACCLED

Zona 1
Zona 2
21, 22

ML019- (Código raiz)

Bloco Autônomo

Potência	Tensão	Fluxo Luminoso (CW)
1x8W	110-24V	1781,60
2x4W		

*Fluxo luminoso NW e WW solicitar.

MARCAÇÃO	
Gases	Ex db eb mb IIC T6 Gb
Pó	Ex tb IIIC T85°C Db
Classe de Temperatura	T6/T85ºC
Grau de Proteção	IP66
Zonas	1, 2, 21 e 22
Temperatura de Operação	-20°C ≤ Ta ≤ +100°C

Descrição do Produto

Bloco autônomo LED, de segurança aumentada, com foco direcionado.

Corpo: Poliéster reforçado com fibra de vidro (PRFV) ou Aço Inox;
Entrada: Por prensa cabo M20;
Fator de Potência: >0,95;
Potência: 1x8W ou 2x4W;
Bateria: Níquel-cádmio, autonomia mínima de 3 horas, Norma: NBR 10.898:2013;
Vida Útil: >50000horas
Normas Técnicas: ABNT NBR IEC 60079-0/1/7/18/31, ABNT NBR IEC 60529;
Certificado: TÜV 19.0768

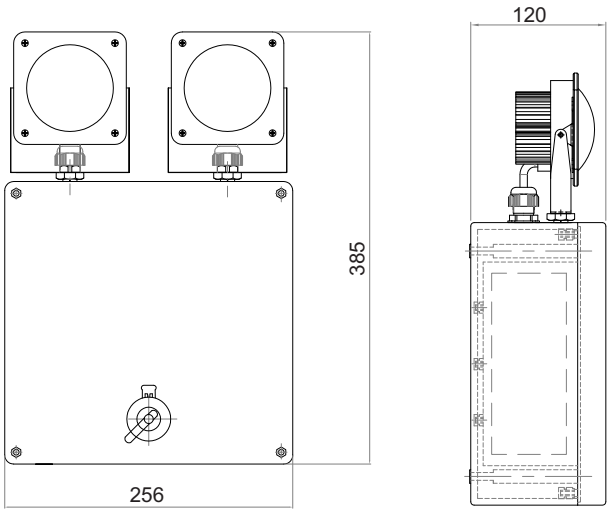

Obs: Desenho ilustrativo com caixa em poliéster para 1 e 2 módulos.

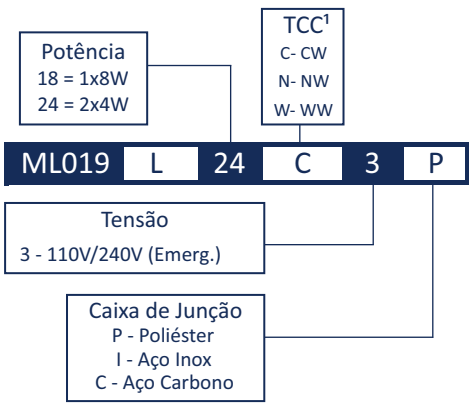

1 - TCC - Temperatura de cor correlata