MAC.Exd.LINA

MACCLED

Zona 1
Zona 2
21 e 22

MLLINA - (Codigo raiz)

Potência	Tensão	Fluxo Luminoso (CW)
até 60W	85~320Vca / 108~250Vcc ou 12~24Vcc	6.240

MARCAÇÃO	
Gases	Ex db eb mb op is IIC Gb
Pó	Ex tb IIIC Db
Classe de Temperatura	T6/T85°C - T5/T100ºC
Grau de Proteção (IP)	IP66W
Zonas	1, 2, 21 e 22

Sobressalentes	
Código	Item
MBATCXNT05	Acionador
MLLINA00027	Bateria Selada
MLAVFDIF2PO	Caixa Inox
MLAVFDIF4PO	Caixa Poliester
ML010LCJ31C	Fonte 12V Carregamento na área
ML010LCJ56C	Fonte 24V Carregamento na área
MLAVFCJ0063	Pé
MLAVF0012	Potenciômetro
Ver catálogo de Rodízio	Rodízio

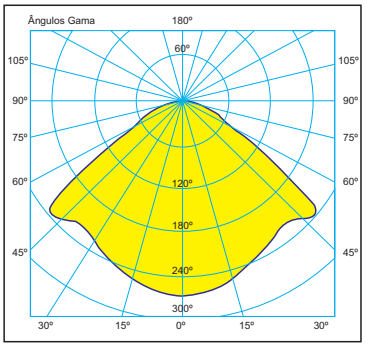

Descrição do Produto

Luminária LED / Projetor LED à prova de explosão portátil, para inspeção, podendo ser dimerizável para inspeção de até 60W, autônoma.

Corpo: Luminária/Projetor - Alumínio Cooper Free
Difusor: Vidro temperado;
Potência: 8~60W;
Dimmer: Incluso;
IRC: >70;
Aprovações: LM 80, LM 79;
Driver: Eletrônico encapsulado (DPS incorporado);
Proteção: Contra curto circuito, sobretemperatura, sobretensão, subtensão, sobrecorrente;
Fator de Potência: > 0,95;
Frequência: 50/60Hz;
Bateria: Inclusa;
Entrada: Por prensa cabo (Ver tabela);
Terminais: Para cabos de até 4mm²;
Aterramento Externo: Disponível;
Impacto: IK08;
Vida Útil: > 60000 horas;
Garantia: 5 anos;
Normas Técnicas: ABTN NBR IEC 60079-0/1/7/28/31;
ABNT NBR IEC 60529
Nota: Outras tensões sob consulta;
Certificado: TÜV 15.0816

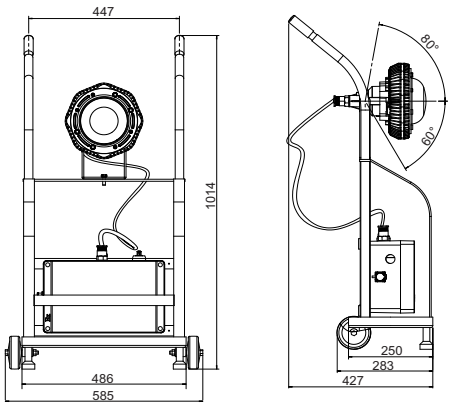

Código raiz
MLLINA - Luminária
MPLINA - Projetor

Potência / Power
012 - 12W 030 - 30W
018 - 18W 045 - 45W
024 - 24W 060 - 60W

24D - 24W (Dimerizável)
60D - 60W (Dimerizável)

MLINA | D | 012 | C | 9N | AN + A

TCC[1]
C - CW
N - NW
W - WW

Suporte
AN = Suporte angular
CR = Suporte carrinho

Tensão
7E - 12Vdc Carregamento em área classificada
8E - 24Vdc Carregamento em área classificada
9N - 85~320Vca/108~250Vcc Carregamento for da área classificada

***Outras conexões sob consulta**
1 - TCC - Temperatura de cor correlata