# MAC.Exd.MAS

MACCLED

Zona 1
Zona 2
21 e 22

MPMASD - (Codigo raiz)

Dupla

| Potência | Tensão | Fluxo Luminoso (CW) |
|---|---|---|
| 240W | 12-24 Vcc<br>100-240Vca<br>277-480 Vca<br>85-320Vca / 108-250Vcc | 38881.8 |
| 300W | | 45799.22 |
| 370W | | 53046.76 |
| 400W | | 56571.94 |
| 480W | | 67581.52 |

*Fluxo luminoso NW e WW solicitar.

| Peso (Kg) |
|---|
| 30,3 |

| MARCAÇÃO | |
|---|---|
| Gases | Ex db eb op is IIC Gb |
| Pó | Ex tb IIIC Db |
| Classe de Temperatura | T6/T85°C - T5/100°C - T4/135°C |
| Grau de Proteção (IP) | IP66W/IP66 |
| Zonas | 1, 2, 21 e 22 |
| Temperatura Operação | 20°C < Ta <+ 40°C |

| Sobressalentes | |
|---|---|
| Código | Item |
| MPMASCJ0035 | CJ Difusor Jateado |
| MPMASCJ0032 | CJ Difusor Transp. |
| MPMASCJ0004 | CJ PCB + Led 100W/120W CW |
| MPMASCJ0005 | CJ PCB + Led 150W/185W CW |
| MPMASCJ0006 | CJ PCB + Led 200W/240W CW |
| Ver catálogo de driver | Driver |
| MPMAS00013 | Vedação Corpo |
| MPMAS00015 | Vedação Tampa Compat Term Proj |
| MPMAS00014 | Vedação Tampa Driver |

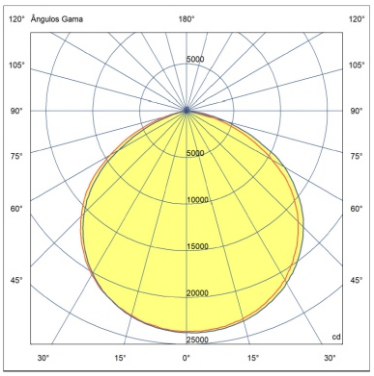


## Descrição do produto

**Projetor LED, à prova de explosão com compartimento do driver incorporado**

**Corpo:** Alumínio injetado copper free
**Difusor:** Vidro temperado transparente ou translúcido (Jateado);
**Cor:** Cinza. Outras sob consulta;
**THD:** ≤10%;
**IRC:** >70;
**Aprovações:** LM 80, LM 79;
**Driver:** Eletrônico encapsulado (DPS incorporado);
**Proteção:** Contra curto circuito, sobretemperatura, sobretensão, subtensão, sobrecorrente;
**Fator de Potência:** > 0,95;
**Frequência:** 50/60Hz;
**Entrada:** Por prensa cabo (Ver tabela);
**Terminais:** Para cabos de até 4mm²;
**Aterramento Externo:** Disponível;
**Impacto:** IK08;
**Vida Útil:** > 60000 horas
**Garantia:** 5 anos;
**Normas Técnicas:** ABTN NBR IEC 60079-0/1/7/28/31,
ABNT NBR IEC 60529
**Nota:** Outras tensões sob consulta;
**Certificado:** TÜV 15.1578X;

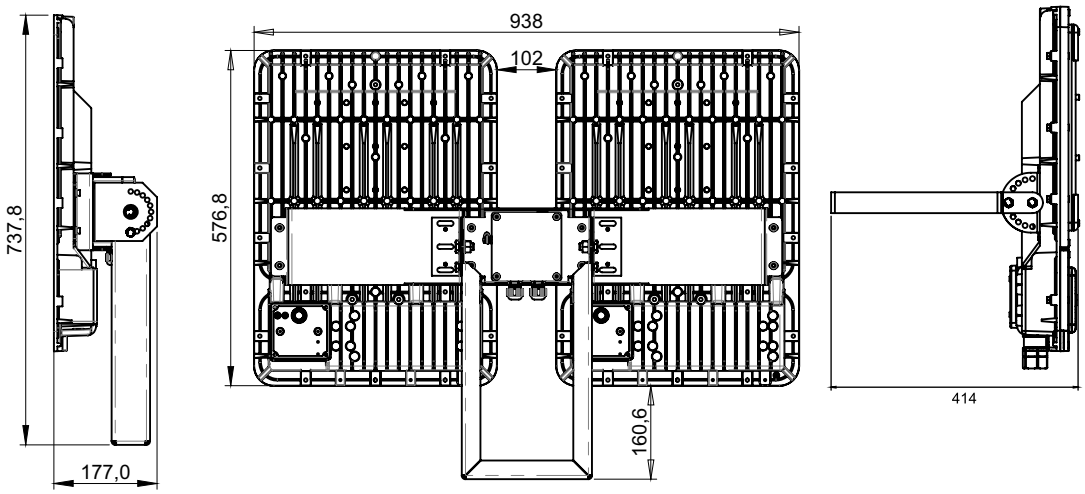

# MAC.Exd.MAS

MACCLED

Zona 1
Zona 2
21 e 22

MPMASD - (Codigo raiz)

Dupla

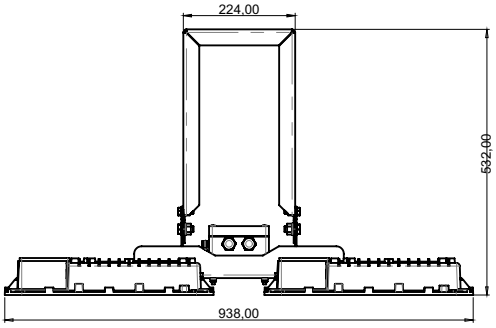


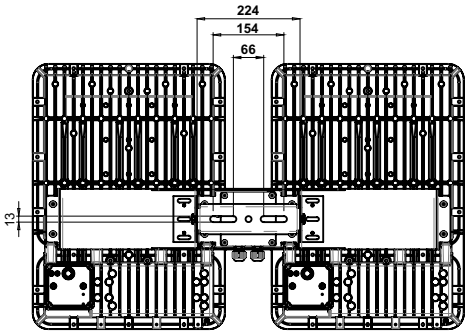


| PRENSA CABOS E/OU TAMPÕES | | | ALUMÍNIO | LATÃO NIQUELADO | AÇO INOX | POLIAMIDA |
|---|---|---|---|---|---|---|
| MODELO | ROSCA | RANGE | | | | |
| A2F 148 | M20P | 3,5-11,5 | 02A | 02L | 02I | N/A |
| | M20G | 8,0-16,0 | 03A | 03L | 03I | |
| | M25P | 8,0-16,0 | 04A | 04L | 04I | |
| | M25 | 13,0-17,0 / 20,3-27,2 | 05A | 05L | 05I | |
| E1F 147 | M20P | 8,0-11,5/12,9-15,8 | 07A | 07L | 07I | N/A |
| | M20G | 11,0-13,5/15,5-20,8 | 08A | 08L | 08I | |
| | M25 | 13,0-19,5/20,3-27,2 | 09A | 09L | 09I | |
| E1F 160 | M20P | 6,0-12,0/9,5-16,0 | 10A | 10L | 10I | N/A |
| | M20G | 8,0-14,0/12,5-21,0 | 11A | 11L | 11I | |
| | M25 | 10,5-19,5/16,5-25,0 | 12A | 12L | 12I | |
| | M25P | 8,0-14,0/12,5-21,0 | 13A | 13L | 13I | |
| A2 159 | M20P | 6,0 - 12,0 | N/A | | | 15P |
| | M20 | 10,0 - 14,0 | | | | 16P |
| | M25 | 6,0 - 14,0 | | | | 17P |
| | M25G | 14,0 - 18,0 | | | | 18P |
| TAMPÃO | M20 | N/A | 20A | 20L | 20I | 20P |
| | M25 | | 21A | 21L | 21I | 21P |
| A2F 148 | 3/4"ES | 3,5-11,5 | 24A | 24L | 24I | N/A |
| | 3/4" | 8,0-16 | 25A | 25L | 25I | |
| E1F 147 | 3/4"ES | 3,5-8,5/8,4-13,2 | 27A | 27L | 27I | N/A |
| | 3/4"P | 8,0-11,5/12,9-15,8 | 28A | 28L | 28I | |
| | 3/4"G | 11,0-13,5/15,5-20,8 | 29A | 29L | 29I | |
| E1F 160 | 3/4" | 10,5-19,5/16,5-25,0 | 32A | 32L | 32I | N/A |
| | 3/4"P | 8,0-14,0/12,5-21,0 | 33A | 33L | 33I | |
| TAMPÃO | 3/4" | N/A | 39A | 39L | 39I | 39P |

* Padrão de fornecimento Aluminio M20 MAC.EXE.148

**Potência**
24 - 2x120W
30 - 2x150W
37 - 2x185W
40 - 2x200W
48 - 2x240W

**TCC[1]**
C- CW
N- NW
W- WW

MPMAS D 24 C 9 V D + 02A 02A

A B

**Tensão**
9- 85~320Vca/108~250Vcc
6- 12~24 Vcc
4- 277~480 Vcc
0- 100~305 Vca/142-431Vcc

Dupla

**Difusor**
V - Vidro transparente
V - Vidro translúcido (Jateado)

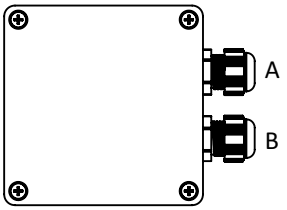


**Nota:** De acordo com a solicitação do cliente este código pode variar para definição de outras potências, sendo este enviado na proposta comercial.

*** Outras conexões sob consulta.**

**1 - TCC - Temperatura de cor correlata**