MAC.Exd.US156

Zona 1
Zona 2

M156US - (Codigo raiz)

Descrição do produto

Unidade seladora metálica a prova de explosão utilizada como acessório para evitar a propagação da explosão pelo eletroduto.

Material: Alumínio;
Rosca: NPT, BSP;
Normas técnicas: ABNT NBR IEC 60079-0
NBR IEC 60529;
Selador: Vide próxima página. (Solicitar separadamente)
Certificado: TUV 18.1461

VERTICAL / HORIZONTAL

Código	Dimensões			
	ØA	A	B	C
M156US☐012HAL	½"	91	32	55
M156US☐034HAL	¾"	101	38	65
M156US☐001HAL	1"	119	44	72
M156US☐114HAL	1 ¼"	131	56	82
M156US☐112HAL	1 ½"	137	60	86
M156US☐002HAL	2"	156	75	98
M156US☐212HAL	2 ½"	177	86,5	109
M156US☐003HAL	3"	207	103,5	123
M156US☐004HAL	4"	231	133	153

N - NPT
B - BSP

MARCAÇÃO	
Gases	Ex db IIC Gb
Grau de Proteção	Ip66
Zonas	1 e 2

VERTICAL / HORIZONTAL

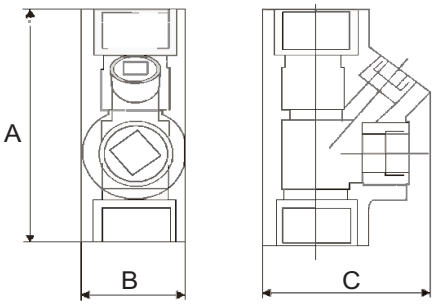

MAC.Exd.UN156

Zona 1
Zona 2
21 e 22

M156N - (Codigo raiz)

LONGO

Descrição do produto

Niple metálico à prova de explosão para conexão de eletrodutos de rosca interna.

Material: Ver tabela;
Rosca: NPT;
Normas técnicas: ABNT NBR IEC 60079-0/1/31
ABNT NBR IEC 60529.
Certificado: TUV 20.2199

Niple			
Código	A	Curto B (mm)	Longo B (mm)
M156N☐☐012☐	1/2"	28	38
M156N☐☐034☐	3/4"	34	50
M156N☐☐001☐	1"	38	50
M156N☐☐114☐	1.1/4"	41	63
M156N☐☐112☐	1.1/2"	44	63
M156N☐☐002☐	2"	50	63
M156N☐☐212☐	2.1/2"	63	76
M156N☐☐003☐	3"	66	76
M156N☐☐004☐	4"	76	76

C = Curto
L = Longo

N = NPT
B = BSP

I6 = Aço inox 316
LN = Latão Niquelado
AL = Alumínio

FE = Ferro Galvanizado Eletrolítico
FG = Ferro Galvanizado à Fogo

MARCAÇÃO	
Gases	Ex db IIC Gb
Pó	Ex tb IIIC Db
Grau de Proteção	IP66/IP68
Zonas	1, 2,21 e 22

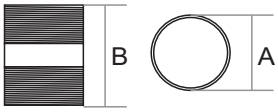

MAC.Exd.UN156

Zona 1
Zona 2
21 e 22

M156N - (Codigo raiz)

CURTA

Descrição do produto

Niple metálico à prova de explosão para conexão de eletrodutos de rosca interna.

Material: Ver tabela;
Rosca: NPT
Normas técnicas: ABNT NBR IEC 60079-0/1/31
ABNT NBR IEC 60529.
Certificado: TUV 20.2199

Niple			
Código	A	Curto B (mm)	Longo B (mm)
M156N☐☐012☐	1/2"	28	38
M156N☐☐034☐	3/4"	34	50
M156N☐☐001☐	1"	38	50
M156N☐☐114☐	1.1/4"	41	63
M156N☐☐112☐	1.1/2"	44	63
M156N☐☐002☐	2"	50	63
M156N☐☐212☐	2.1/2"	63	76
M156N☐☐003☐	3"	66	76
M156N☐☐004☐	4"	76	76

C = Curto
L = Longo

N = NPT
B = BSP

I6 = Aço inox 316
LN = Latão Niquelado
AL = Alumínio

FE = Ferro Galvanizado Eletrolítico
FG = Ferro Galvanizado à Fogo

MARCAÇÃO	
Gases	Ex db IIC Gb
Pó	Ex tb IIIC Db
Grau de Proteção	IP66/IP68
Zonas	1, 2,21 e 22